LE BON CHOIX

Machines-outils pour l'usinage économique des métaux

Un partenaire fiable depuis plus de 75 ans

REIMMANN
WERKZEUGMASCHINEN
MACHINES-OUTILS

Stefan Deak
Directeur général

EDITORIAL

Notre objectif principal est de vous offrir une solution pour une production en réseau optimale. Avec vous, nous voulons organiser votre processus de manière sûre et efficace afin que vous puissiez gagner plus d'argent. En outre, il nous tient à cœur de préserver et de renforcer la place industrielle suisse. Nous aspirons à un partenariat à long terme avec vous, grâce aux conseils compétents de nos ingénieurs de vente, à un service technique rapide et fiable et à un vaste stock de pièces de rechange.

votre machine – notre job

Le client au centre de l'attention

- La disponibilité de votre investissement est notre mission
- Avec notre service et la formation garantissent votre production
- Conseil en matière de solutions de production et d'automatisation
- Votre spécialiste pour machines-outils et solutions d'automatisation

Votre bénéfice

- Amélioration de l'efficacité : conseil global pour votre production, par ex. augmentation des heures de broche
- Productivité : optimisation de votre machine en vue d'une haute disponibilité
- Service technique avec une longue expérience
- Service après-vente : mise en service et instruction par nos propres techniciens, conseils téléphoniques en cas de panne
- Conseil de service par nos spécialistes
- Grand stock de pièces de rechange

Entreprise Reimmann

- Plus de 75 ans de succès sur le marché et plus de 14'000 machines-outils installées
- Partenaire de Doosan Machine Tools depuis plus de 30 ans
- Durable - Nous maintenons nos prestations à un niveau élevé
- Domaines d'activités:
  - Vente et conseil
  - Service après-vente
- Entreprise familiale dirigée par son propriétaire

Nos produits

- Large gamme de produits des moyens de fabrication ultramodernes pour la production par enlèvement de copeaux
- Machines-outils de première classe de fabricants de renommée internationale
- Stock européen de 450 machines Doosan - disponibles rapidement pour vous
- Optimisation des processus : conseils de nos ingénieurs de vente pour résoudre vos défis quotidiens

REIMMANN
WERKZEUGMASCHINEN
MACHINES-OUTILS

Content

Tour CNC vertical et horizontal
Décolleteuse CNC
Centre d'usinage CNC vertical et horizontal
Fraiseuse CNC à portique et à colonne mobile **6-13**
Solutions d'automatisation **26**

Fabricant sud-coréen, parmi les 5 premiers fabricants de machines dans le monde. Les produits Doosan se distinguent par un excellent rapport qualité / prix et grâce à des normes de qualité élevées.

Fraiseuse à colonne mobile et centre d'usinage
Centre d'usinage à portique **14-15**

Parmi les meilleurs fabricants de machine allemands.
Conçoit des machines très flexibles selon les souhaits du client.

Aléseuse horizontale CNC à table et à colonne mobile **16-17**

Aléseuse et fraiseuse tchèque d'un rapport qualité / prix imbattable.

Centre d'usinage CNC pour profil, usinage sur plusieurs faces en un serrage **18**

Fraiseuse à colonne mobile et portique Urban : quand tout est une question de longueur d'usinage !

Un partenaire fiable
depuis plus de 75 ans

Fraiseuse 5 axes 19-21

Fabricant de fraiseuse 5 axes aux déplacements dynamiques, de grande précision et avec la meilleure qualité de surface pour de grosses pièces.

Automatisation 22-23

Automatisation orientée processus pour le processus de fabrication individuel.

Solutions d'automatisation individualisées 24-25

Du concept à la solution clé en main, un seul fournisseur.

Sciage angulaire, sciage automatisé 27-29

Si vous pensez coupe droite ou coupe angulaire : la qualité allemande à un prix raisonnable.

Système périphérique 30-31

Des périphériques assurant non seulement une production plus efficace, mais également plus cohérente.

votre machine – notre job

REIMMANN
WERKZEUGMASCHINEN
MACHINES-OUTILS

DOOSAN

Nous représentons Doosan en Suisse depuis plus de 30 ans. Notre force est votre avantage : plus de 450 machines Doosan livrables à court terme depuis notre stock européen.

Le fabricant coréen de machines-outils Doosan est l'un des cinq premiers fabricants de machines-outils dans le monde et réalise une production annuelle de 16'000 unités. Le portefeuille de produits comprend des centres de tournage, des centres de fraisage, des aléseuses horizontales et des fraiseuses à portique.

Les machines Doosan se caractérisent par un excellent rapport qualité / prix et des standards de qualité élevés. La grande variété de machines ne laisse rien à désirer et a déjà convaincu plus de 1'000 clients en Suisse! Un grand stock de machines situé en Allemagne augmente votre flexibilité et permet également des livraisons de machines dans des délais très courts.

Les machines Doosan peuvent être équipées des commandes suivantes : Fanuc, Siemens ainsi que Heidenhain (fraisage).

FANUC SIEMENS HEIDENHAIN

DOOSAN

DOOSAN

Doosan Machine Tools

Centre de tournage multifonction

Centre de tournage / fraisage CNC

Série PUMA SMX

Centre de fraisage/tournage avec axe B et tourelle (option)
Magasin d'outils jusqu'à 120 outils
Diamètre de tournage jusqu'à 830mm
Longueur de tournage jusqu'à 4'070mm
Passage de barre jusqu'à 165,5mm
Également disponible avec des barres d'alésage Capto C8

Série PUMA MX

Centre de fraisage/tournage avec axe B et tourelle (option)
Magasin d'outils jusqu'à 80 outils
Diamètre de tournage jusqu'à 760mm
Longueur de tournage jusqu'à 1'540mm
Passage de barre jusqu'à 102mm

Série PUMA TT / TL

Centre de tournage avec double tourelle
Diamètre de tournage jusqu'à 390mm
Longueur de tournage jusqu'à 1'000mm
Passage de barre jusqu'à 81mm
Nouveau disponible avec double axe Y

DOOSAN
Doosan Machine Tools

Série Lynx

Centre de tournage horizontal compact
avec guidage linéaire
Diamètre de tournage jusqu'à 450mm
Longueur de tournage jusqu'à 765mm
Passage de barre jusqu'à 81mm

Série PUMA 2100 / 2600 / 3100

Centre de tournage universel modulaire
avec guides plats
Diamètre de tournage jusqu'à 525mm
Longueur de tournage jusqu'à 3'125mm
Passage de barre jusqu'à 102mm

Série PUMA 4100 / 5100

Centre de tournage universel modulaire
Diamètre de tournage jusqu'à 650mm
Longueur de tournage jusqu'à 3'068mm
Passage de barre jusqu'à 275mm

Série PUMA 600 / 700 / 800 / 1000

Centre de tournage universel modulaire
Diamètre de tournage jusqu'à 1'000mm
Longueur de tournage jusqu'à 5'050mm
Passage de barre jusqu'à 560mm
Également disponible avec le changeur
d'outils Capto C8 pour tourelle

DOOSAN

Doosan Machine Tools

Tour vertical CNC

Décolleteuse CNC

Série PUMA VTR

Centre de tournage vertical avec RAM
Entraînement pour outils rotatifs
Magasin d'outils jusqu'à 33 outils
Diamètre de tournage jusqu'à 3'000mm
Longueur de tournage jusqu'à 1'900mm

Série PUMA ST

Décolleteuse
Diamètre de tournage jusqu'à 38mm
Longueur de tournage jusqu'à 320mm

Série PUMA V et VT

Centre de tournage vertical avec tourelle
Mono-broche ou bi-broche
Magasin d'outils jusqu'à 12 outils (option)
Diamètre de tournage jusqu'à 1'100mm
Longueur de tournage jusqu'à 1'000mm

Centre d'usinage vertical

DOOSAN
Doosan Machine Tools

Série T

Tapping centre vertical
Course en X : 520-700mm
Course en Y : 360-400mm
Course en Z : 350mm
Rotation de la broche : 12'000 à 24'000 tr/min
Jusqu'à 21 outils en magasin
Disponible avec table d'échange de palettes

Série DNM

Centre d'usinage vertical avec guidage linéaire
Course en X : 520-2'100mm
Course en Y : 435-762mm
Course en Z : 480-650mm
Rotation de la broche : 6'000 à 20'000 tr/min
Jusqu'à 60 outils en magasin

Série MYNX

Centre d'usinage vertical avec guidage prismatique
Course en X : 1'020-2'500mm
Course en Y : 540-950mm
Course en Z : 530-850mm
Rotation de la broche : 8'000 à 12'000 tr/min
Jusqu'à 40 outils en magasin

Série VCF 5500

Centre d'usinage vertical
Course en X : 2'200-5'000mm
Course en Y : 550mm
Course en Z : 510-570mm
Rotation de la broche : 12'000 tr/min
Jusqu'à 60 outils en magasin
Possibilité de fonctionnement en navette

DOOSAN

Doosan Machine Tools

Centre d'usinage CNC pour la fabrication d'outillage et de moule

Série NX

Centre d'usinage vertical avec conception en portique
Paquet graphite (option)
Course en X : 900-1'050mm
Course en Y : 550-650mm
Course en Z : 500-550mm
Rotation de la broche : 20'000 à 45'000 tr/min
Jusqu'à 30 outils en magasin

MD 6700

Centre d'usinage vertical avec guidage prismatique
Optimisé pour la fabrication de moule, ultra stable
Course en X/Y/Z : 1'300 / 670 / 670 mm
Rotation de la broche : 8'000 / 12'000 tr/min
Jusqu'à 30 outils en magasin

DOOSAN
Doosan Machine Tools

Série NHP

Centre d'usinage horizontal avec guidage linéaire
Course en X : 570-1'400mm
Course en Y : 640-1'200mm
Course en Z : 660-1'370mm
Rotation de la broche : 6'000 - 20'000 tr/min
Jusqu'à 376 outils en magasin

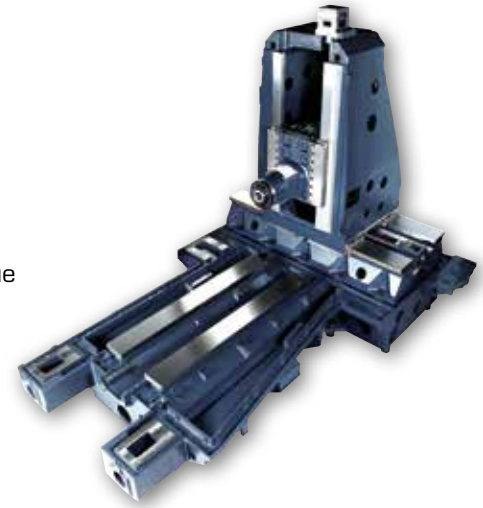

Série NHM

Centre d'usinage horizontal avec guidage prismatique
Course en X : 800-1'400mm
Course en Y : 700-1'050mm
Course en Z : 850-1'200mm
Rotation de la broche : 6'000 / 8'000 tr/min
Jusqu'à 376 outils en magasin

Série HM

Centre d'usinage horizontal avec guidage prismatique
Course en X : 800-2'100mm
Course en Y : 650-1'500mm
Course en Z : 660-1'500mm
Rotation de la broche : 6'000 / 8'000 tr/min
Jusqu'à 196 outils en magasin

Centre d'usinage 5 axes

Série DVF

Centre d'usinage vertical 5 axes
Diamètre de table Ø : 500-800mm
Course en X : 625-1'000mm
Course en Y : 450-900mm
Course en Z : 400-685mm
Rotation de la broche : 12'000 / 18'000 tr/min
Jusqu'à 120 outils en magasin

VC-630

Centre d'usinage vertical 5 axes
Diamètre de table Ø : 630mm
Course en X/Y/Z : 650 / 765 / 520mm
Rotation de la broche : 12'000 à 30'000 tr/min
Jusqu'à 121 outils en magasin

Série FM

Centre d'usinage vertical 5 axes pour l'UGV jusqu'à 80 m/min
Diamètre de table Ø : 200-350mm
Course en X : 200-400mm
Course en Y : 340-600mm
Course en Z : 300-350mm
Rotation de la broche : 40'000 tr/min
Jusqu'à 30 outils en magasin

DHF-8000

Centre d'usinage horizontal 5 axes avec
tête pivotante et plateau rotatif
Dimension de palette 800 x 800mm
Course X/Y/Z : 1'450 / 1'200 / 1'500mm
Rotation de la broche : 6'000 / 15'000 tr/min
Jusqu'à 376 outils en magasin

Série VCF-850

Centre d'usinage à colonne mobile 5 axes avec tête pivotante
et plateau rotatif (intégré ou rapporté)
Course en X : 2'000 / 3'000mm
Course en Y : 850mm
Course en Z : 800mm
Rotation de la broche : 12'000 / 18'000 tr/min
Jusqu'à 60 + 5 outils en magasin

AXA

Depuis 1965, la flexibilité, la stabilité et une orientation claire sur les besoins des clients sont les garants du succès d'AXA. La société familiale basée à Schöpping en Allemagne emploie environ 350 personnes. Le très haut degré de conception, mais également la possibilité d'intégrer d'autres technologies dans les concepts, permettent à AXA de répondre à toutes les exigences de ses clients: développement, conception et production de centres d'usinage et de systèmes de production sur mesure.

Qu'il s'agisse de solutions complètes pour les clients des grandes industries, de solutions spéciales pour une production efficace dans de petites entreprises ou de solutions de système complet pour des défis complexes, les machines sont parfaitement adaptées aux besoins individuels de nos clients. Outre une grande facilité d'utilisation, une précision et une technologie sophistiquée, des solutions spéciales intelligentes garantissent le niveau élevé des machines-outils AXA.

Série VPC / VPC-U

Centre d'usinage à portique avec tête verticale ou tête pivotante sur 1 axe et plateau rotatif

Série VCC / DBZ

Centre d'usinage vertical à colonne mobile de format compact

Série PFZ / UPFZ

Centre d'usinage à portique de grande dimension avec broche verticale ou tête pivotante sur 2 axes

Série VSC / VHC

Centre d'usinage à colonne mobile avec tête pivotante, en option avec fonction de tournage

Aléseuse horizontale CNC

à table et à colonne mobile

Fermat est un fabricant tchèque renommé de machines-outils.
1902 année de fondation de la plus ancienne filiale du groupe Fermat. Plus de 100 machines sont produites chaque année par plus de 650 employés. Les sites de production sont situés à Prague, Brno, Lipnik, Reichenberg et Rokycany.

Composants de machines
Diamètre de la broche de 100 à 160mm. Tables pivotantes et mobiles de 1'000 x 1'250mm à 4'000 x 4'000mm et 80 tonnes de charge maximale sur la table. Composants de sous-traitance de Schneeberger, SKF, FH, ThyssenKrupp, Siemens et Heidenhain.

Série WFT 13 / 15 CNC
Aléseuse horizontale
Diamètre de la broche de 130 / 150mm
Puissance de la broche à 64kW et 4'000 tr/min
Course X : 2'000 / 3'000 / 4'000 / 5'000mm
Course Y : 2'000 / 2'500 / 3'000 / 3'500mm
Course Z : 1'500 / 2'000mm / 2'100 / 3'300mm

Arène de changement d'outils standard avec robot Kuka 6 axes.

Jusqu'à 210 outils qui peuvent être insérés dans la tête à 2 axes indépendamment de la position.

Têtes pivotantes et tête d'usinage à glissières

Têtes angulaires automatiques ou manuelles. Tête de fraisage UHAmi 30 d'une puissance de 41 kW et 1600 Nm. Tête d'usinage à glissières à positionnement automatique jusqu'à un diamètre de 800 mm.

Série FFC 100

Fraiseuse à colonne mobile 5 axes avec tête pivotante 2 axes et plateau tournant (intégré ou rapporté)

Course X : 3200 / 4200 / 5200mm
Course Y : 1000 / 1200mm
Course Z : 1200 / 1600 / 2000mm

Centre d'usinage CNC pour profil Usinage sur plusieurs faces en un serrage

Série APB

Usinage de longues et petites pièces
Course X : 3'000 / 4'000 / 6'500mm longueurs standard,
disponible jusqu'à 15'000mm

Série UF

Course X : 3'000 / 4'000 / 6'000mm longueurs standard,
longueur spéciale 8'000mm

Série PF

Axe X jusqu'à 6'670mm / axe Y 625mm / travail pendulaire
Capacité de perçage dans l'acier jusqu'à Ø 25mm

FOOKE

Plus de 110 ans d'expérience « Made in Germany ». Ingénierie mécanique à son plus haut point de perfection.

FOOKE produit depuis plus de 30 ans de grandes et très grandes fraiseuses 5 axes. Ces machines-outils sont utilisées dans de nombreux cas en tant que fraiseuses à portique pour des formes très variées. Des clients exigeants issus de divers secteurs industriels ont recours aux machines ENDURA® de FOOKE, éprouvées et puissantes. Elles sont utilisées, entre autres, dans l'industrie aérospatiale, ferroviaire et automobile. La construction de la forme et du prototype ainsi que la fabrication des outils et des moules sont d'une perfection inégalée, en particulier dans les domaines de l'automobile et de l'aérospatiale.

Endura 600 Linear

Fraiseuse portique avec entraînement direct sur tous les axes avec des courses de :
Axe X : 5'000 – 30'000mm
Axe Y : 2'800 – 3'500mm
Axe Z : 1'500 – 2'000mm
Plusieurs variantes de tête de fraisage jusqu'à 30'000 tr/min

Endura 700 Linear

Fraiseuse portique compacte avec entraînement direct sur tous les axes avec des courses de :
Axe X : 1'500 / 2'200 / 5'500mm
Axe Y : 2'000 / 2'800 / 3'500mm
Axe Z : 1'200 / 1'500mm
Installation sans fondation

Endura 900 Linear

Fraiseuse portique avec entraînement direct sur tous les axes avec des courses de :
Axe X : 3'000 – 30'000mm
Axe Y : 2'000 – 4'000mm
Axe Z : 1'200 – 3'000mm
Plusieurs variantes de tête de fraisage jusqu'à 30'000 tr/min

Endura 7000 Linear

Fraiseuse portique compacte
avec des courses de :
Axe X : 3'000 / 4'500 / 6'000mm
Axe X : 3'500 / 4'000 / 4'500mm
Axe X : 1'500mm
Gros enlèvement de copeaux dans des matériaux tenaces
Installation sans fondation

CELLRO
AUTOMATION

Cellro Xcelerate

Xcelerate est disponible en trois modèles.
Les trois modèles se distinguent par leur capacité de chargement et le poids de manipulation du robot.
Xcelerate X10 jusqu'à 12kg, Xcelerate X20 jusqu'à 35kg, Xcelerate X60 de 20 à 70kg.

Le système modulaire Cellro s'adapte à vos besoins.

Cellro Xcelerate X20

Sur le tour
Doosan PUMA 2600

Cellro Xcelerate X20

Sur une fraiseuse 5 axes
Doosan DVF 5000

Solutions d'automatisation individuelles

REIMMANN
WERKZEUGMASCHINEN
MACHINES-OUTILS
TURNKEY SOLUTIONS

Nous vous accompagnons de l'idée jusqu'au produit fini, y compris la certification CE.
Avec nous, vous avez un partenaire compétent pour l'avenir.
L'efficacité est le mot clé, l'automatisation la solution.

Idée

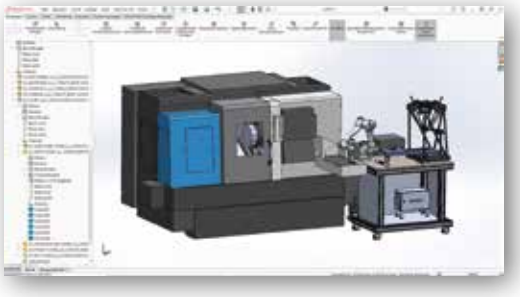

Étude de projet

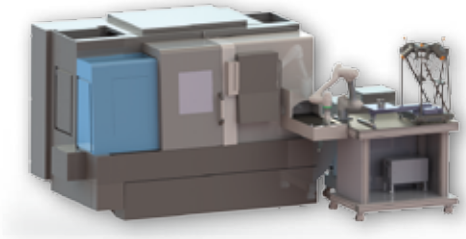

Mise en œuvre

Mise en service
Certification CE

Une solution simple à petit budget jusqu'à des installations complexes.
Nous vous proposons des solutions qui correspondent à vos besoins et à vos possibilités et nous construisons selon vos idées.

Solutions d'automatisation individuelles

Des solutions individuelles pour votre entreprise.
Du concept à la solution finale,
un seul fournisseur.

La réduction des coûts et l'augmentation de la productivité sont les principales raisons de l'automatisation.
L'interaction entre la machine et l'automatisation est décisive pour la sécurité du processus.

DOOSAN
Doosan Machine Tools

Robosol T4000 HP
Cellule flexible de robot

Doosan DVF 5000 avec système de changement automatique de palettes (AWC)
La solution optimale d'une automatisation compacte avec AWC.

MEKILOAD 4GL
Système de chargement à portique Solutions d'automatisation pour les tours et les fraiseuses.

Doosan T 3600D
Avec automation de WBT

MEBA

MEBA, une entreprise familiale gérée par ses fondateurs basée à Westerheim en Allemagne, est spécialisée dans les scies à ruban pour le métal et compte parmi les principaux fabricants mondiaux du secteur. MEBA est un pionnier de la technologie des scies à ruban; depuis 1958, la société s'est spécialisée exclusivement dans cette technologie, contribuant ainsi à des développements importants dans l'industrie.

MEBA propose une gamme complète de solutions de sciage, du semi-automatique au sciage angulaire entièrement automatique, pour les travaux manuels, la construction métallique, la construction de véhicules ainsi que pour la construction mécanique et l'industrie lourde. Des systèmes de sciage spécifiques au client avec des systèmes de manutention et de mesure de la longueur dans presque tous les degrés d'automatisation sont également réalisés. Le fabricant, certifié selon la norme DIN EN 9001 et faisant partie des «entreprises les plus performantes de la région du Bade-Wurtemberg», garantit la plus haute qualité; les scies MEBA sont conçues, développées et fabriquées selon les technologies les plus récentes.

MEBA
sawing solutions

Sciage angulaire

Solution complète

MEBAswing
L'aide polyvalente, pratique et facile d'usage
Scies à ruban à onglets avec palier pivotant massif

MEBAsteel
La solution bien pensée pour la construction métallique
Scies à ruban à onglets pour les grandes zones de coupe jusqu'à 1250mm

MEBApro
La solution complète : Centre de sciage, perçage, mesure
La haute technologie dans un espace restreint. Sans précédent dans sa catégorie en termes d'équipement et de performance

MEBAeco
Pour des coupes unitaires dans la barre
De la scie semi-automatique pour coupes droites
à la scie à onglet

MEBAmat
Puissance, endurance et précision
Un concentré de puissance pour une productivité maximale
en utilisation continue

DORMATEC ENVIRONMENT SYSTEMS

NOS SOLUTIONS :

Séparateurs de l'huile

L'huile de boue, l'huile de conservation et d'autres huiles flottantes peuvent nuire à la qualité de votre bain d'émulsion. La formation bactérienne, les propriétés moins lubrifiantes et les irritations cutanées sont fréquemment observées lorsqu'il n'ya pas de bonne séparation de l'huile.

Aspirateur d'huile et de copeaux

Aspire les copeaux, l'huile et le liquide de refroidissement pour maintenir l'ensemble de la machine propre de manière simple et efficace.

Installations de refroidissement

Les systèmes de refroidissement garantissent une stabilité optimale du traitement thermique, ce qui augmente non seulement la précision de répétition, mais améliore également considérablement la productivité.

Filtration des fluides

Un processus d'usinage optimal nécessite l'élimination de la contamination telle que les copeaux, l'huile et les autres particules de saleté. Le nettoyage en continu du liquide de refroidissement évite les problèmes de santé du personnel, l'eau de refroidissement nauséabonde, la corrosion des pièces à usiner, le colmatage des conduits de refroidissement et l'usure excessive des pièces de la machine.

Filtation par brouillard

Les Aircleaners Dormatec permettent une extraction et une filtration efficaces du brouillard d'émulsion, du brouillard d'huile, de la fumée et des odeurs désagréables dégagées par les tours, les fraiseuses et les centres d'usinage.

Système de pompe haute pression

Avec l'utilisation de pompes haute pression, l'eau de refroidissement à une pression allant de 20 à 200 bars est dirigée directement vers la pointe du ciseau, ce qui provoque une décomposition plus rapide des copeaux, les copeaux de ruban ne peuvent plus interrompre le processus, les outils durent plus longtemps et la capacité de coupe s'améliore considérablement.

Tables d'extraction

Aspirez les poussières fines directement à la source.

Presse à briquettes

La presse à briquettes est en mesure de simplifier la récupération des copeaux et d'augmenter sa valeur. Réduisez le volume de vos chips avec notre presse à briqueter jusqu'à 85%.

intuitivo.ch

f-2022

votre machine – notre job

REIMMANN
WERKZEUGMASCHINEN
MACHINES-OUTILS

Reimmann AG
Mettlenbachstrasse 27
8617 Mönchaltorf
Tél. 044 949 49 49
www.reimmann.ch, info@reimmann.ch

LinkedIn
YouTube